LP

5 AÑOS DE GARANTÍA

Dimensiones

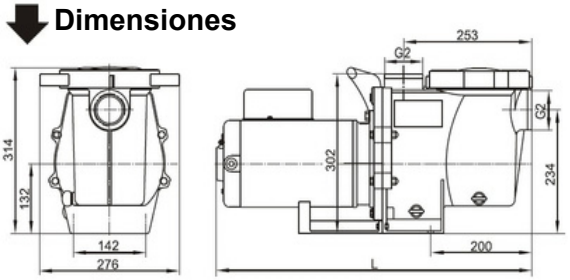

Medidas en mm

Modelo	Modelo Pentair	L
56SWP100-I	WFE-2	624
56SWP200-I	WFE-4	
56SWP300-I	WFE-6	
56SWP400-I	WFE-8	
56SWP500-I	WFE-12	644
56SWP200-II	WFE-4	624
56SWP300-II	WFE-6	
56SWP400-II	WFE-8	
56SWP500-II		644

Aplicación



Recirculación de agua en equipo de piscina

Caracter ística

* Esta serie de productos es un desarrollo completamente independiente, el tamaño total esuna referencia al hábito del mercado.

*Las dimensiones de instalación son las mismas que las de los productos de la serie WFE de Pentair.

* Entrada y salida reforzadas por un anillo de acero inoxidable.

*Mango de estructura integral, instalación conveniente.

Condiciones de operación

Temperatura del Agua: 5-50 °C
Temperatura ambiental: ≤ 50 °C
Presión máxima de trabajo: 0.3 MPA

Curvasde rendimiento

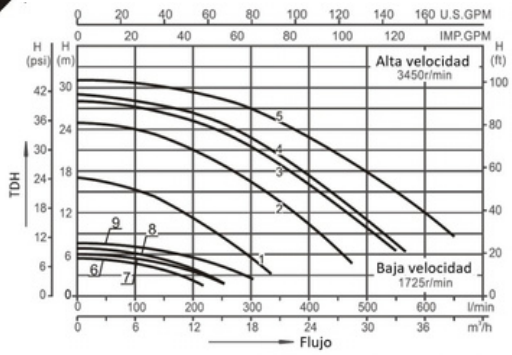

- **La eficiencia que se muestra en la etiqueta corresponde al motor. NO ES LA EFICIENCIA HIDRÁULICA DE LA BOMBA**



Parámetros técnicos

Modelo	Potencia (P1) kW	Potencia (P1) HP	V/Hz	(Amps)	Qmax (l/min)	Hmax (m)	(Curva)	Tamaño del empaque (mm)	(Qty/20')
56SWP100-I	0.75	1.0	220-240/60	4	350	17	1		
56SWP200-I	1.5	2.0	220-240/60	8	480	25	2		
56SWP300-I	2.2	3.0	220-240/60	10	550	28	3		
56SWP400-I	3.0	4.0	220-240/60	12	570	29	4		
56SWP500-I	3.75	5.0	220-240/60	15	650	31	5	680×280×365	417
56SWP200-II	0.37/1.5	0.5/2.0	220-240/60	3/8	480	25	2/6		
56SWP300-II	0.55/2.2	0.75/3.0	220-240/60	3.5/10	550	28	3/7		
56SWP400-II	0.55/3.0	0.75/4.0	220-240/60	4.4/12	570	29	4/8		
56SWP500-II	0.75/3.75	1.0/5.0	220-240/60	5.0/15	650	31	5/9		

El texto del párrafo

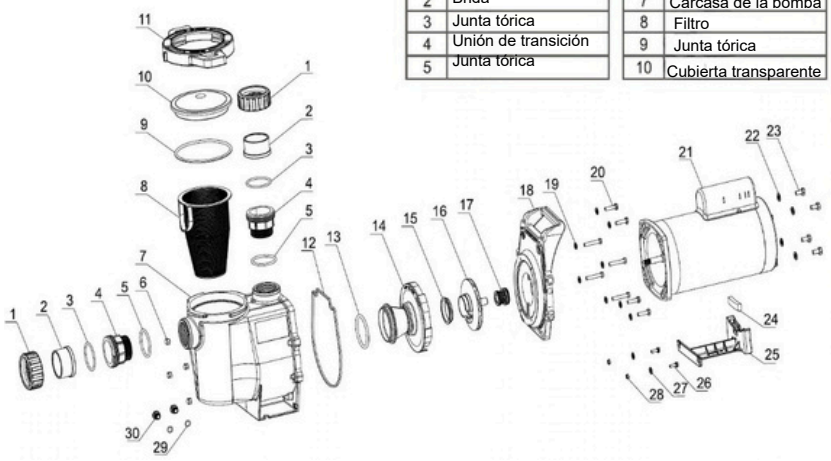

NO.	NOMBRE
1	Tuerca de unión
2	Brida
3	Junta tórica
4	Unión de transición
5	Junta tórica

NO.	NOMBRE
6	Tuerca de bellota
7	Carcasa de la bomba
8	Filtro
9	Junta tórica
10	Cubierta transparente

NO.	NOMBRE
11	Tapa de la cubierta transparente
12	Junta
13	Junta tórica
14	Difusor
15	Adaptador impulsor
16	Impulsor
17	Sello Mecánico
18	Plato sello
19	Arandela
20	Tornillo hexagonal
21	Motor
22	Arandela
23	Tornillo hexagonal
24	Tiras de plástico
25	Base
26	Tornillo hexagonal
27	Arandela
28	Tuerca hexagonal
29	Junta tórica
30	Tapón de drenaje