安装外形图 Overall dimension

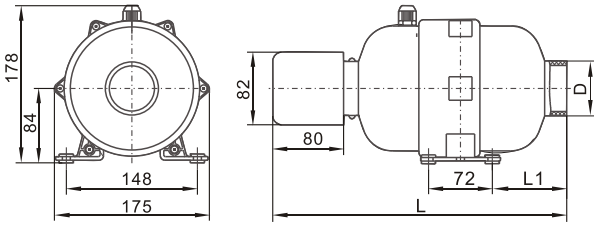

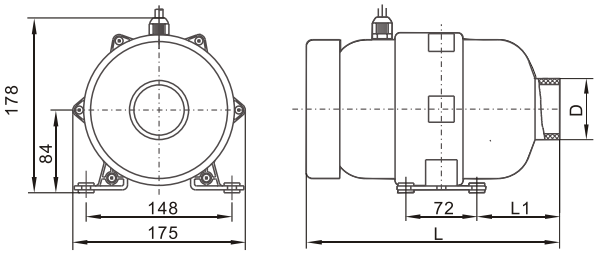

G 型 (G model)

型号 Model	外形尺寸 Shape size (mm)			
	L	L1	D 直伸出风口 smooth outlet	D 螺纹出风口 threaded Outlet
APW400/700/900-V1-G	254	84	Φ62	1½ FBT
APW400/700/900-V2-G	274	104	Φ62	1½ FBT
APW400/700/900-V1	332	84	Φ62	1½ FBT
APW400/700/900-V2	352	104	Φ62	1½ FBT

注:
图中D为螺纹连接方式时,可配Φ32、Φ33.5、Φ48.5及Φ50接头。
图中D为直伸连接式时,可配Φ48.5连接管
D in fig.is thread connection that union of Φ32, Φ33.5, Φ48.5 and Φ50 is available
D in fig.is direct connection that only Φ48.5 available.

CE

EN55014-1:2006
EN55014-2:1997+A1+2001
EN61000-3-2:2006
EN61000-3-3:1995+A1+A2:2005

cULus
E329871

2004-UL1563

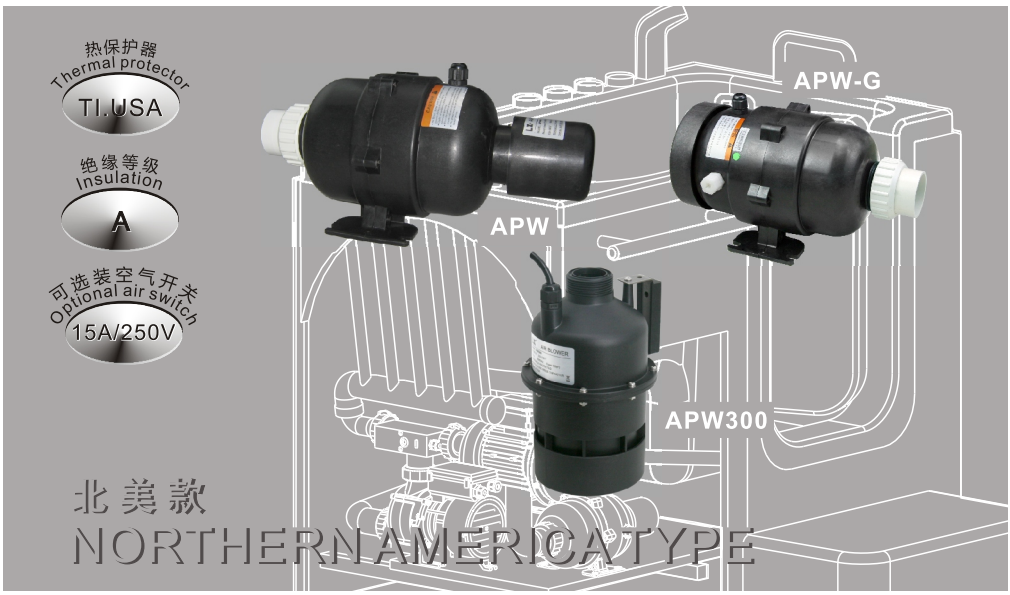



浴缸水循环
Recirculation of water in Bathtub pump



SPA池水循环
Recirculation of water in SPA equipment

技术参数列表 Technical parameter list

型 号 Model	输入功率 Power W	发热器功率 Heater Power W	电流 (Amps) 110-120V	电流 (Amps) 220-240V	最大风压 Max Pressure (Mpa)	最大风量 Air volume (m^3/min)	风泵噪音 Noise Level dB(A)	可配气嘴数 Jets Qty (pc)	建议使用水深 Recommended water depth (m)	毛重 G.W (Kg)	包装尺码 Packing size (mm)
APW300-1	300	180	3.0	-	0.011	1.65	<68	8-16	0.4	1.8	250×155×175
APW400-1	400	180	5.3	-	0.013	3.4	<81	12~24	0.6	3.2	380×195×210
APW700-1	700	180	8.0	-	0.18	4.2	<82	16~32	0.8	3.2	380×195×210
APW900-1	900	180	9.8	-	0.024	5	<84	20~40	1.0	3.2	380×195×210
APW300-2	300	180	-	1.7	0.011	1.65	<68	8-16	0.4	1.8	250×155×175
APW400-2	400	180	-	2.8	0.013	3.4	<60	12~24	0.6	3.2	380×195×210
APW700-2	700	180	-	4.0	0.018	4.2	<82	16~32	0.8	3.2	380×195×210
APW900-2	900	180	-	5.0	0.024	5	<84	20~40	1.0	3.2	380×195×210
APW400-1-G	400	180	5.3	-	0.013	3.4	<80	12~24	0.6	3.2	300×195×210
APW700-1-G	700	180	8.0	-	0.018	4.2	<82	16~32	0.8	3.2	300×195×210
APW900-1-G	900	180	9.8	-	0.024	5	<84	20~40	1.0	3.2	300×195×210
APW400-2-G	400	180	-	2.8	0.013	3.4	<80	12~24	0.6	3.2	300×195×210
APW700-2-G	700	180	-	4.0	0.018	4.2	<82	16~32	0.8	3.2	300×195×210
APW900-2-G	900	180	-	5.0	0.024	5	<84	20~40	1.0	3.2	300×195×210

序号 NO.	名称 Name
1	接头螺母 Tie-in Nut
2	接 头 Tie
3	十字盘头螺钉 Cross recessed pan head screws
4	上 壳 Upper part of housing
5	热保护器 Thermal protector
6	十字槽盘头自攻螺钉 Cross recessed pan head tapping screws
7	加热器 Heater
8	电 机 Motor
9	单级防震胶垫 Shock absorber
10	十字槽盘头自攻螺钉 Cross recessed pan head tapping screws
11	电缆压板 Cable Gland
12	下 壳 Bottom part of housing
13	六角螺母 Hexagonal Nut
14	电缆封头 Cable head
15	电 缆 Cable
16	空气开关组件 Switch assem
17	十字槽盘头自攻螺钉 Cross recessed pan head tapping screws

序号 NO.	名称 Name
18	进气管 Intake-tube
19	海绵垫I Sponge cushion
20	海绵垫II Sponge cushion
21	气 盖 Air cover
22	防震脚垫 Silent block

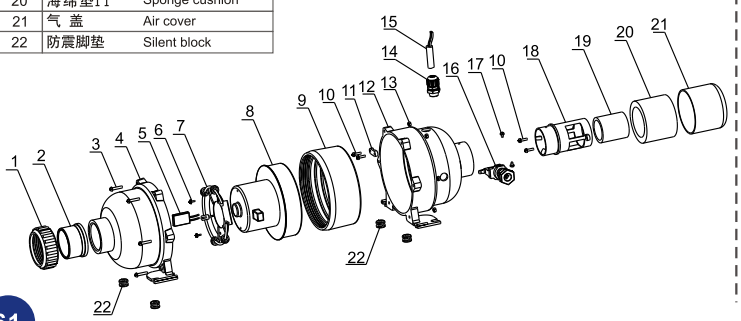

工作条件
输送介质： 干噪空气
环境温度： ≤40℃
最大工作压力： 0.1 MPa

Working conditions
Transmission Medium: Dry air
Environmental temperature: ≤40℃
Max.working pressure: 0.1MPa